防火ドア

※１：ドアの固定は、付属の専用ビスを使用して下さい。

※２：窓と躯体の間には、不燃の断熱材を充填して下さい。

※３：外、内装材（建築工事）①～②においては、最低５㎜以上の掛かり代が必要となります。

※４：内装材（建築工事）③においては、最低２５㎜以上の掛かり代が必要となります。

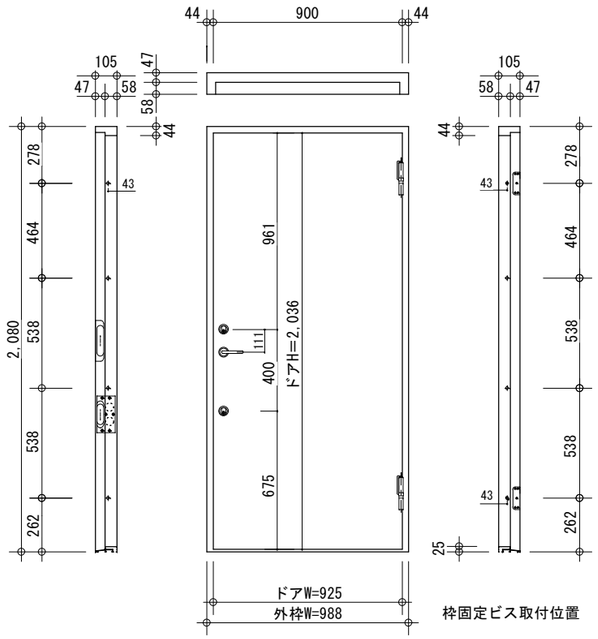

玄関ドアH＝2,080

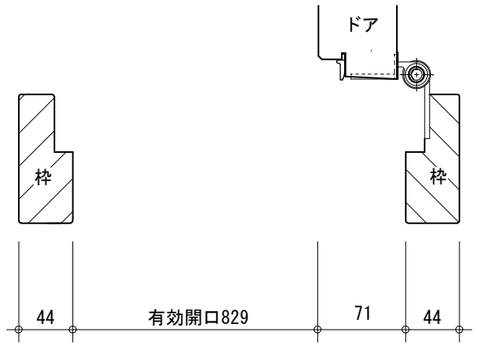

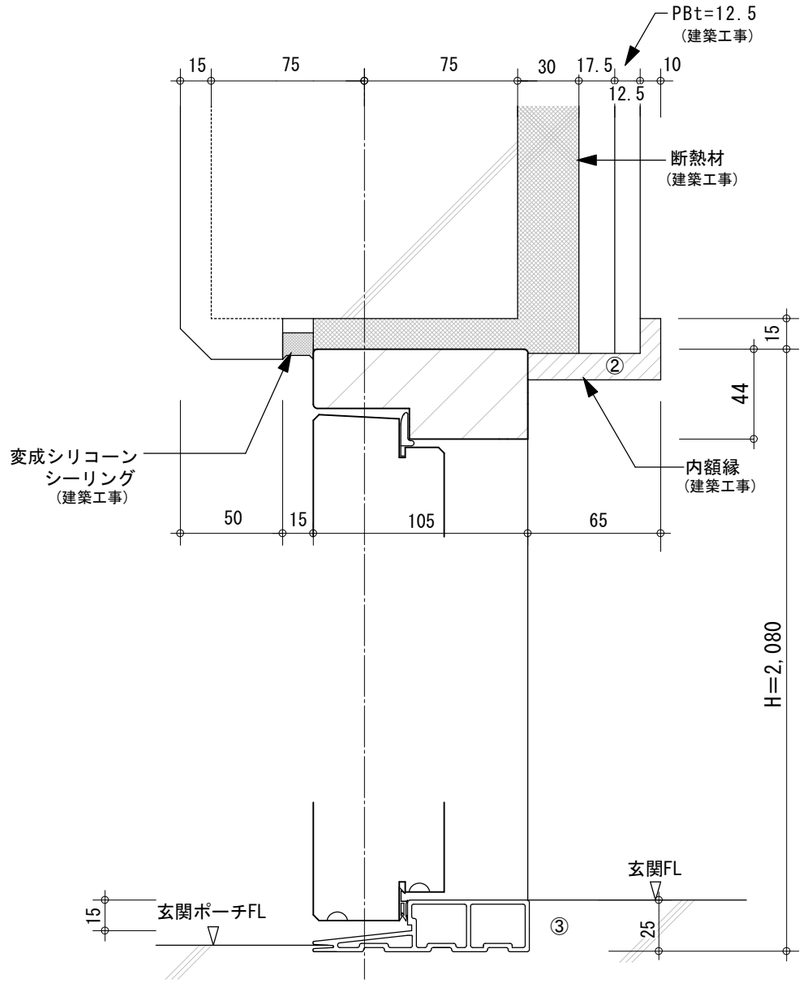

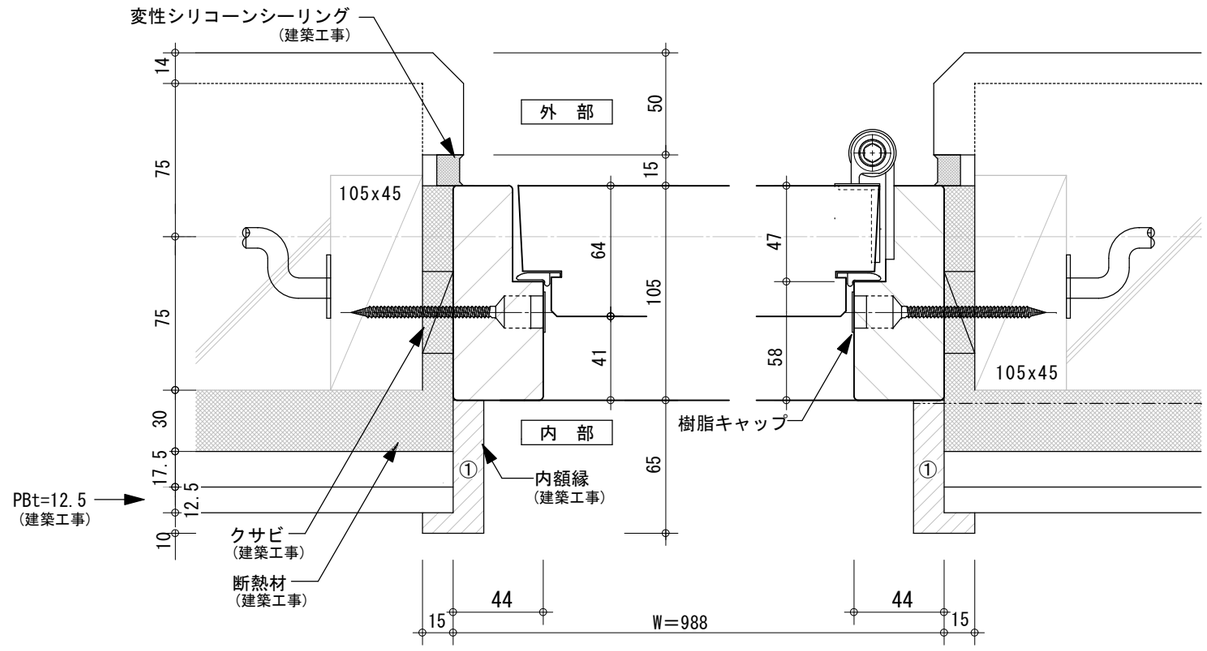

●蝶番側の縦枠が、下枠及び上枠と直角（９０度）であることを確認して下さい。

●バカ棒等で枠の対角が均等であることを確認して下さい。

●上部より下部まで、開口が均等かどうかを確認して下さい。

GADELIUS K.K SWEDEN DOOR	項目	図面名称	スケール	NO
	玄関ドア参考納図（RC造）（Ｈ＝2,080）	平断面・立断面	S=1:3、1：5 1：30	